第41回愛知県中学生柔道選手権大会
令和7年5月3日
愛知県武道館
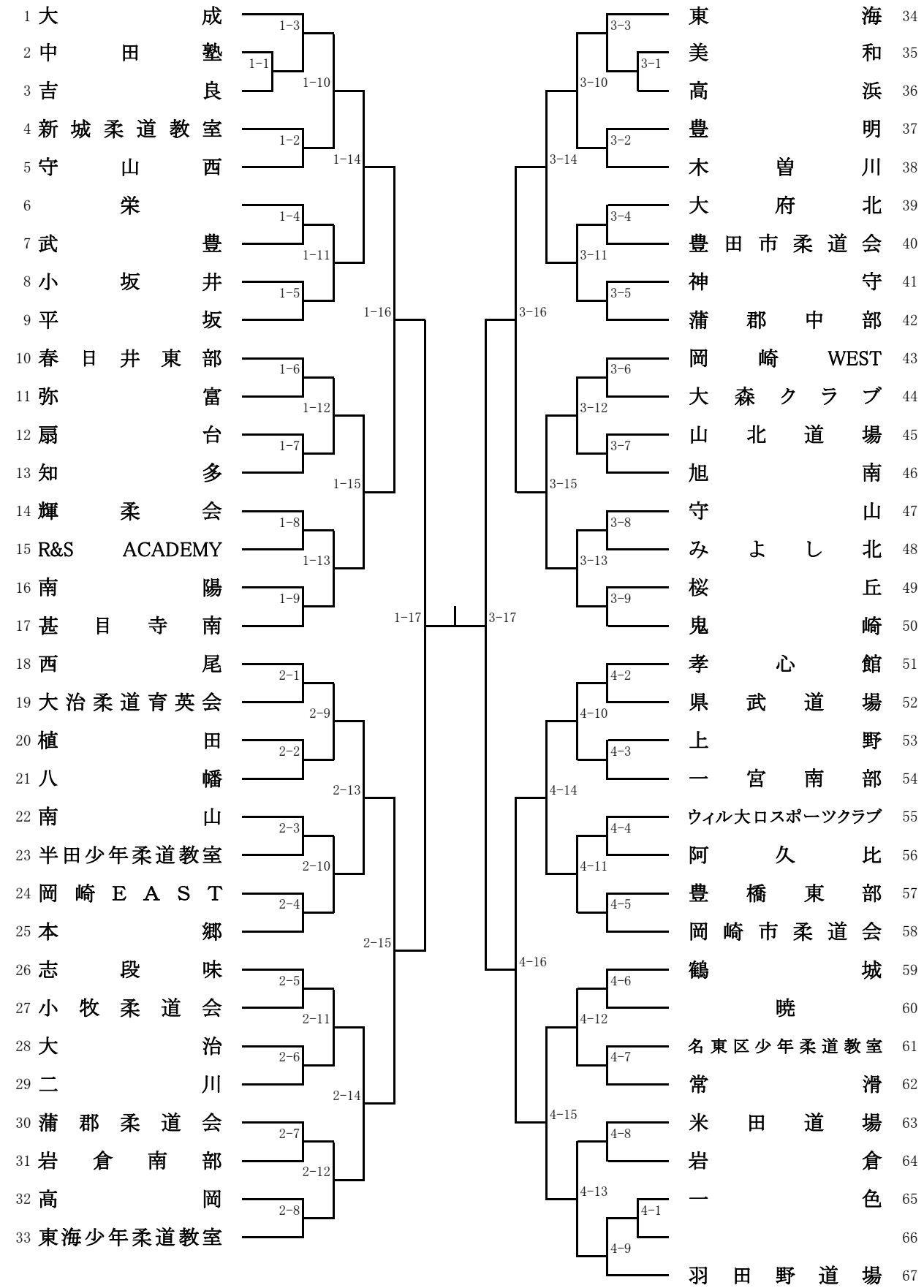
男子 団体